EOS4 1809 A

Order Code: **1310571**

Cortina de luz de segurança para detecção de corpo com reinicialização automática

Nível de segurança
Tipo 4 - PL e

Altura da área protegida (mm)
1810

Resolução (mm)
90

Intervalo máx. (m)
12

Reinicialização
Automática

Sistema de funcionamento
Emissor / Receptor

Descrição técnica

Cortina de luz de segurança compacta: Tipo 4, SIL 3, SILCL 3, PL e, Cat. 4
Corte transversal: 28 x 30 mm
Sem área cega de um lado
Configuração de hardware: nenhuma programação necessária, fácil de instalar e substituir
Conexão e configuração através de conectores M12
Cabos não blindados de até 100 m podem ser usados para conectar a cortina de luz de segurança
O que está na caixa: Emissor, receptor e suportes de fixação padrão

Características

Nível de segurança	Tipo 4 - PL e
Altura da área protegida (mm)	1810
Resolução (mm)	90
Altura controlada (mm)	1800
Intervalo máx. (m)	12
Reinicialização	Automática
Sistema de funcionamento	Emissor / Receptor
Nível de segurança (SIL / PL)	Tipo 4 - SIL 3 - SILCL 3 - PL e - Cat. 4
Temperatura de operação (°C)	De -30 a 55
Tempo de resposta (ms)	7,5
Quantidade de feixes	24
Comprimento máx. dos cabos de conexão (m)	100
Sinalização	Estado da barreira e LEDs de diagnóstico
Tipo de saída de segurança	2 PNP à prova de falhas (400 mA a 24 VCC), auto-controlado com proteção contra curto-circuito, sobrecarga e polaridade inversa
Conexões	Conectores M12 com 5 polos
MTTFD (ISO 13849-1) anos	268,5
Saídas de segurança	2 OSSD PNP (400 mA a 24 Vcc)
Funções de segurança	Com módulo externo
Detecção	Corpo

Dimensões da embalagem L x A x C (mm)	145 x 1920 x 200
Classe de produto	B
Código alfandegário	85365019

Dados elétricos

Tensão de alimentação (VCC)	24 ± 20%

Dados mecânicos

Altura total (mm)	1863
Dimensões da seção transversal (mm)	28 x 30
Grau de proteção	IP 65 - IP 67
Fixação	Montagem traseira via suporte LE (incluídos) ou em ambas as extremidades via suportes rotativos SFB E (opcional)
Peso bruto (g)	5638,76

Desenho Técnico

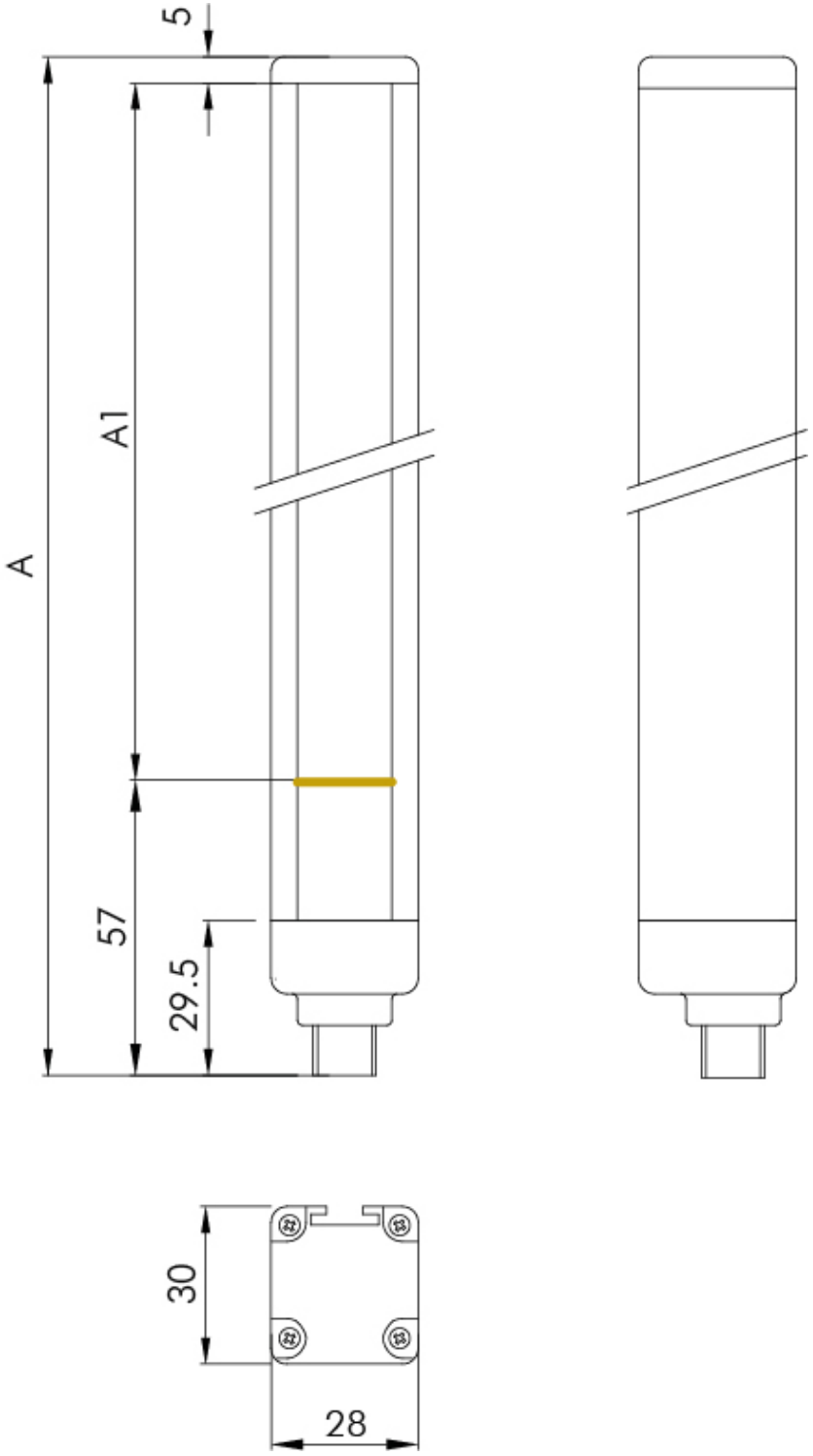

EOS4 1809 A

Certificações